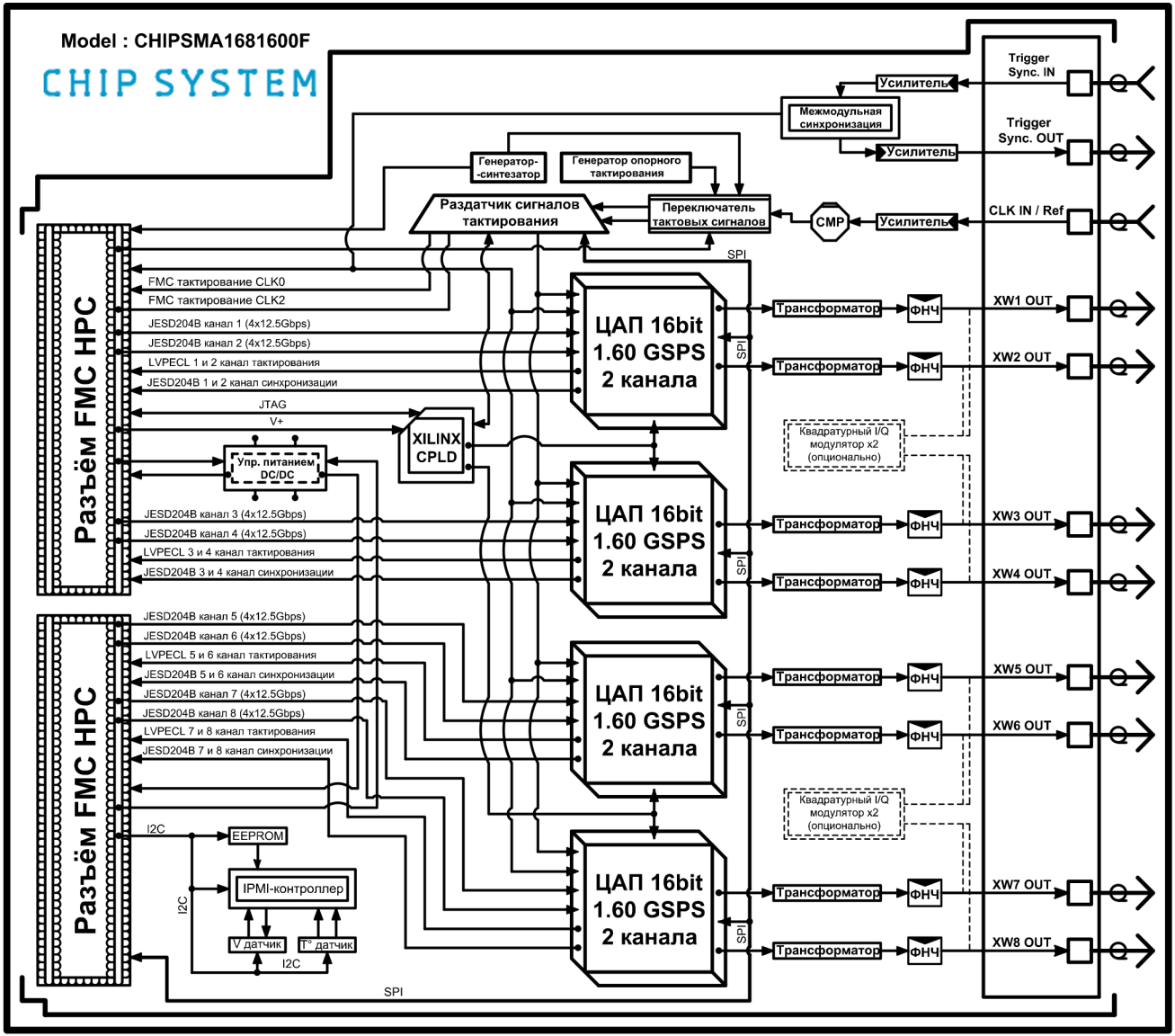
Model : CHIPSMA1681600F
CHIP SYSTEM
Разъём FMC HPC
Разъём FMC HPC
FMC тактирование CLK0
FMC тактирование CLK2
JESD204B канал 1 (4x12.5Gbps)
JESD204B канал 2 (4x12.5Gbps)
LVPECL 1 и 2 канал тактирования
JESD204B 1 и 2 канал синхронизации
JTAG
V+
Упр. питанием DC/DC
XILINX CPLD
JESD204B канал 3 (4x12.5Gbps)
JESD204B канал 4 (4x12.5Gbps)
LVPECL 3 и 4 канал тактирования
JESD204B 3 и 4 канал синхронизации
JESD204B канал 5 (4x12.5Gbps)
JESD204B канал 6 (4x12.5Gbps)
LVPECL 5 и 6 канал тактирования
JESD204B 5 и 6 канал синхронизации
JESD204B канал 7 (4x12.5Gbps)
JESD204B канал 8 (4x12.5Gbps)
LVPECL 7 и 8 канал тактирования
JESD204B 7 и 8 канал синхронизации
I2C
EEPROM
IPMI-контроллер
I2C
V датчик
T° датчик
I2C
SPI
Генератор-синтезатор
Генератор опорного тактирования
Раздатчик сигналов тактирования
Переключатель тактовых сигналов
CMP
Усилитель
Межмодульная синхронизация
Усилитель
Усилитель
Trigger Sync. IN
Trigger Sync. OUT
CLK IN / Ref
SPI
ЦАП 16bit 1.60 GSPS 2 канала
ЦАП 16bit 1.60 GSPS 2 канала
ЦАП 16bit 1.60 GSPS 2 канала
ЦАП 16bit 1.60 GSPS 2 канала
SPI
SPI
SPI
Трансформатор
ФНЧ
Квадратурный I/Q модулятор x2 (опционально)
Квадратурный I/Q модулятор x2 (опционально)
XW1 OUT
XW2 OUT
XW3 OUT
XW4 OUT
XW5 OUT
XW6 OUT
XW7 OUT
XW8 OUT